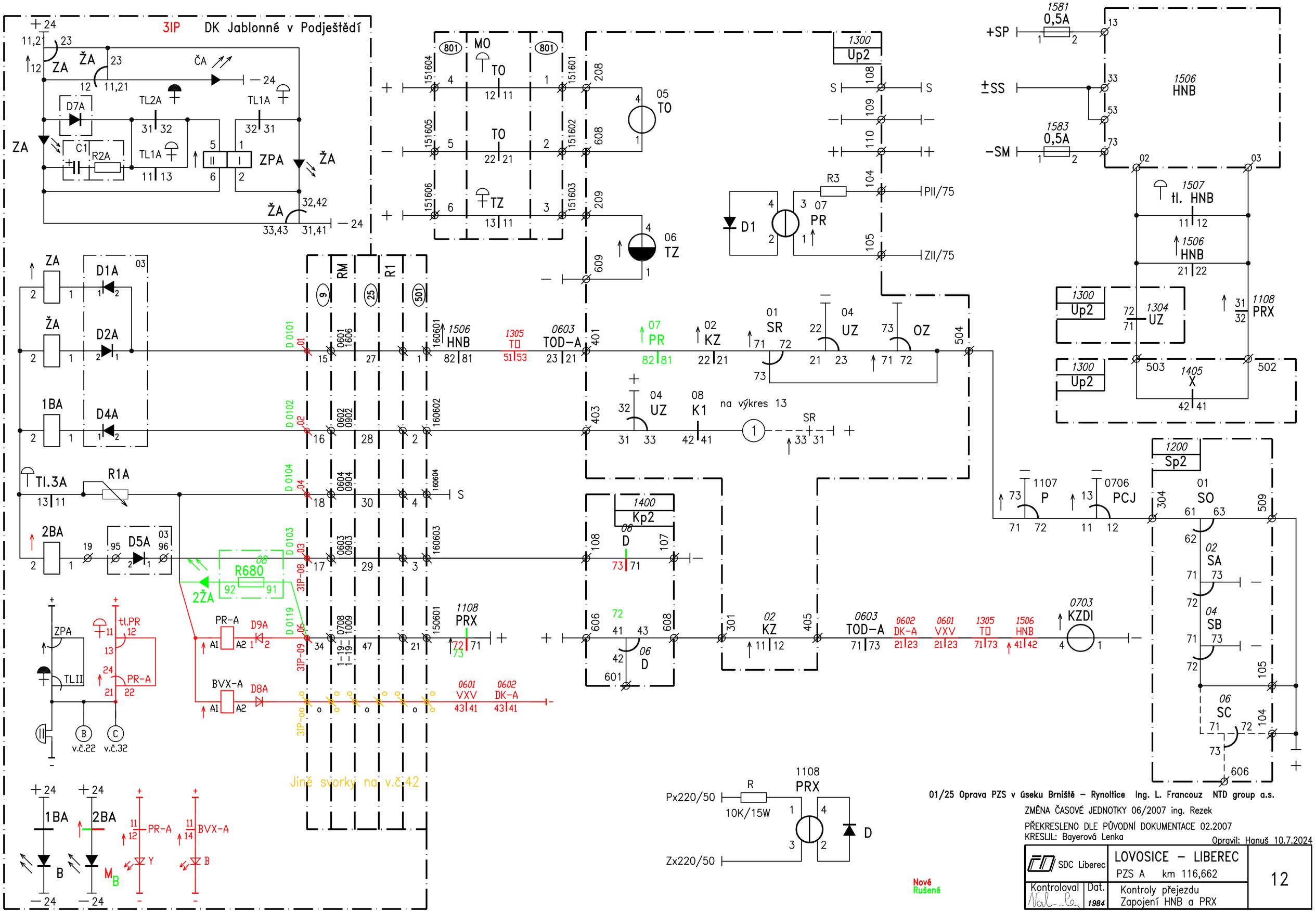


01/25 Oprava PZS v úseku Brniště – Rynoltice Ing. L. Francouz NTD group a.s.

ZMĚNA ČASOVÉ JEDNOTKY 06/2007 ing. Rezek

PŘEKRESLENO DLE PŮVODNÍ DOKUMENTACE 02.2007

KRESLIL: Bayerová Lenka

Opravil: Hanuš 10.7.2024

| | | |
|---|---|---|
| SDC Liberec | LOVOSICE – LIBEREC<br>PZS A km 116,662 | 12 |
| Kontroloval Dat. 1984 | Kontroly přejezdu<br>Zapojení HNB a PRX | |